FLORAMAT

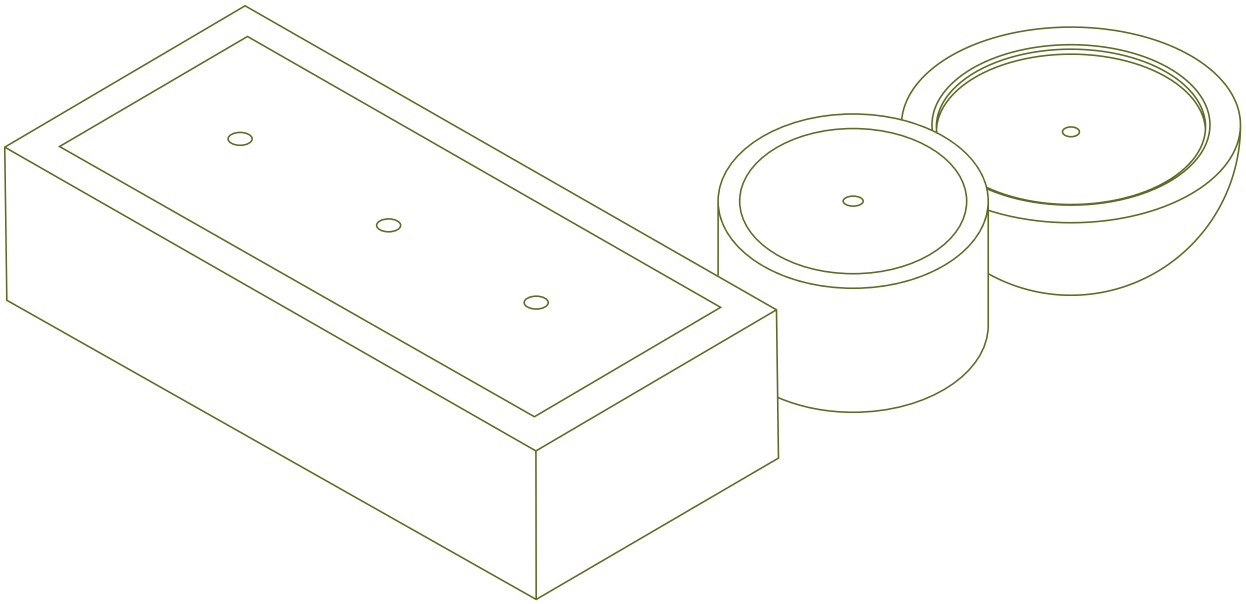

Handbuch

WASSERTISCHE AUS CORTENSTAHL

Handbuch

Wassertische aus cortenstahl

Vielen Dank für den Kauf eines Wassertisches aus Cortenstahl.
Diese Anleitung enthält die Hinweise zur Installation, Nutzung und Wartung unseres Wassertisches aus Cortenstahl.
Achtung! Diese Anleitung gilt nicht für unsere Wassertische mit Schalen.

ERFORDERLICHES ZUBEHÖR

Stecker zur Selbstmontage mit passender IP-Schutzklasse
Schutzrohr, z. B. flexible Kabelschutzleitung oder starre PVC-Rohre mit einem Durchmesser von ca. 60 mm
Empfohlen: Einziehspirale zum einfachen Einführen der Kabel durch das Schutzrohr

Beschreibung der Komponenten

ARTIKEL NUMMER	MODELL	ABMESSUNGEN L x B x H in mm	FÜLLMENGE Empfohlene Wassermenge in Litern	LED-BRUNNEN Anzahl	STELLHÄHNE Anzahl	PUMPE Anzahl	STANGE Anzahl	ADAPTER (für LED)	SECHSFACH-VERTEILER Anzahl	STANGEN Anzahl
CB1	Wassertisch quadratisch	6000 x 1000 x 400	1500	6	6	VP4	3	2	2	3
CB2	Wassertisch quadratisch	5000 x 1000 x 400	1250	5	5	VP4	2	2	2	2
CB3	Wassertisch quadratisch	4000 x 1000 x 400	1000	4	4	VP3	2	1	1	2
CB4	Wassertisch quadratisch	3000 x 1000 x 400	750	3	3	VP3	2	1	1	2
CB4.1	Wassertisch quadratisch	3000 x 800 x 400	600	3	3	VP3	2	1	1	2
CB4.2	Wassertisch quadratisch	3000 x 600 x 400	450	3	3	VP3	2	1	1	2
CB5.1	Wassertisch quadratisch	2000 x 800 x 400	400	2	2	VP3	1	1	1	1
CB5.2	Wassertisch quadratisch	2000 x 600 x 400	300	2	2	VP3	1	1	1	1
CB6.1	Wassertisch quadratisch	1500 x 800 x 400	300	2	2	VP3	1	1	1	1
CB6.2	Wassertisch quadratisch	1500 x 600 x 400	225	2	2	VP3	1	1	1	1
CB7.1	Wassertisch quadratisch	1200 x 800 x 400	240	2	2	VP3	1	1	1	1
CB7.2	Wassertisch quadratisch	1200 x 600 x 400	180	2	2	VP3	1	1	1	1
CB11	Wassertisch quadratisch	1200 x 1200 x 400	360	1	1	VP1	-	1	-	-
CB12	Wassertisch quadratisch	1000 x 1000 x 400	250	1	1	VP1	-	1	-	-
CB13	Wassertisch quadratisch	800 x 800 x 400	160	1	1	VP1	-	1	-	-
CB14	Wassertisch quadratisch	600 x 600 x 400	90	1	1	VP1	-	1	-	-
CBR1	Wassertisch rund	1450 x 750	825	1	1	VP1	-	1	-	-
CBR2	Wassertisch rund	1200 x 750	565	1	1	VP1	-	1	-	-
CBR3	Wassertisch rund	1000 x 750	390	1	1	VP1	-	1	-	-
CBR4	Wassertisch rund	1450 x 400	395	1	1	VP1	-	1	-	-
CBR5	Wassertisch rund	1200 x 400	270	1	1	VP1	-	1	-	-
CBR6	Wassertisch rund	1000 x 400	185	1	1	VP1	-	1	-	-
CBR7	Wassertisch rund	800 x 400	120	1	1	VP1	-	1	-	-
CBB1	BAYOU	1200 x 531	190	1	1	VP1	-	1	-	-
CBB2	BAYOU	1000 x 437	140	1	1	VP1	-	1	-	-

FLORAMAT

KAPITEL 1: SICHERHEIT

1.1 sicherheitsvorschriften 6

KAPITEL 2: WARENEINGANG

2.1 Auspacken und kontrolle 6

KAPITEL 3: AUFSTELLEN & INSTALLIEREN

3.1 Vor dem aufstellen 6

3.2 Platzierung schritt für schritt 7

3.3 Nach der platzierung 10

3.4 Fontänen einstellen 10

KAPITEL 4: GEBRAUCHSVORSCHRIFTEN

4.1 Zeichnung des wassertisches 11

4.2 Öffnen und schliessen des wassertisches 11

4.3 Befüllen und entleeren 13

KAPITEL 5: WARTUNG

5.1 Wasserqualität 14

5.2 Wartung der pumpe 15

5.3 Pflege von cortenstahl 15

5.4 Wartung des überlaufrohrs 15

5.5 Kalkablagerungen entfernen 16

5.6 Austausch der led-leuchte 16

5.7 Austausch der pumpe 20

5.8 Wartung der fontänen 20

5.9 Verwendung bei frost 23

Kapitel 1: Sicherheit

Lesen Sie diese Sicherheitshinweise sorgfältig durch, bevor Sie den Wassertisch in Betrieb nehmen.

1.1 SICHERHEITSVORSCHRIFTEN

- Bewegen Sie den Wassertisch stets mit mindestens zwei Personen. Unsachgemäßes Heben oder Bewegen mit zu wenigen Personen kann zu körperlichen Verletzungen führen.
- Der Wassertisch enthält elektrische Komponenten. Das Nichtbefolgen der Anweisungen kann zu ernsthaften, möglicherweise lebensbedrohlichen Situationen führen.
- Gehen Sie bei allen Wartungs- und Reinigungsarbeiten mit Vorsicht vor. Schalten Sie zuerst die Stromzufuhr ab, um Kurzschlüsse bei möglichen Beschädigungen der Elektroinstallation zu vermeiden.
- Achten Sie auf Körperteile im Wasserbecken, sobald die Pumpe eingeschaltet ist. Ziehen Sie immer den Netzstecker, bevor der Wassertisch geöffnet wird.

Kapitel 2: Wareneingang

2.1 AUSPACKEN UND KONTROLLE

- Bewegen Sie den Wassertisch stets mit mindestens zwei Personen. Unsachgemäßes Heben oder Bewegen mit zu wenigen Personen kann zu körperlichen Verletzungen führen.
- Packen Sie das Produkt unmittelbar nach Erhalt aus. Erfolgt dies nicht, können unerwünschte Flecken oder ein unregelmäßiger Rostprozess entstehen. Diese werden durch Feuchtigkeitsansammlungen zwischen Verpackung und Material verursacht.
- Produkte aus Cortenstahl werden ungerostet geliefert. Der Rostprozess dauert etwa 4 bis 5 Monate, abhängig von den Witterungsbedingungen.

Kapitel 3: Aufstellen & Installieren

- Unsere Wassertische werden teilweise vormontiert geliefert. Die Garantie erlischt, wenn Schleif- oder Bohrarbeiten vorgenommen werden, die nicht ausdrücklich von uns freigegeben sind.
- Während des Rostprozesses von Cortenstahl kann bis zu zwei Jahre nach Erhalt Rostwasser vom Produkt ablaufen. Dies kann Flecken auf Kleidung und der Oberfläche verursachen, auf der das Produkt steht. Berücksichtigen Sie dies bei der Platzierung.
- Sorgen Sie für eine gute Wasserableitung des Wassertisches. Platzieren Sie ihn nicht zu nah an Mauern, Zäunen oder ähnlichen Strukturen und achten Sie darauf, dass das Überlaufrohr frei bleibt.
- Der Untergrund, auf dem der Wassertisch steht, muss wasserdurchlässig sein. Ist dies nicht der Fall (z. B. bei Lehmboden), bringen Sie zunächst eine Schicht aus wasserdurchlässigem Sand oder Kies an.

3.1 VOR DEM AUFSTELLEN

Folgen Sie den nachstehenden Schritten, bevor Sie den Wassertisch aufstellen.

Achtung! Verlegen Sie Kabel niemals ungeschützt im Erdreich. Verwenden Sie hierfür ein Schutzrohr, um Beschädigungen durch z. B. Nagetiere zu vermeiden. Das Schutzrohr ist nicht im Lieferumfang enthalten. Wählen Sie ein Rohr mit ausreichender Länge und einem Durchmesser von ca. 60 mm. Siehe Seite 2 „Beschreibung der Bauteile" für Angaben zu Kabeldurchmesser und -länge.

1. Heben Sie einen Graben aus – vom Stromanschluss bis zur Stelle, an der sich später das Überlaufrohr des Wassertisches befinden wird. Der Graben sollte mindestens 60 cm tief sein.
2. Legen Sie das Schutzrohr in den Graben.
3. Füllen Sie den Graben wieder mit Erde auf.

4. Achten Sie auf einen ebenen, festen (verdichteten) und wasserdurchlässigen Untergrund.
   Achtung! Wird dies nicht sorgfältig ausgeführt, können Spannungen im Produkt entstehen, die zu Schäden führen können.
   Achtung! Stellen Sie sicher, dass überschüssiges Wasser über den Boden gut ablaufen kann.

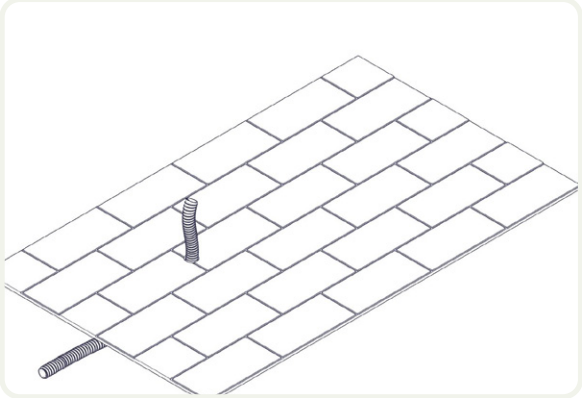

3.2 PLATZIERUNG SCHRITT FÜR SCHRITT

Folgen Sie den untenstehenden Schritten beim Aufstellen des Wassertisches.

1. Stellen Sie den Wassertisch mit mindestens zwei Personen an den gewünschten Ort, über das zuvor verlegte Schutzrohr.

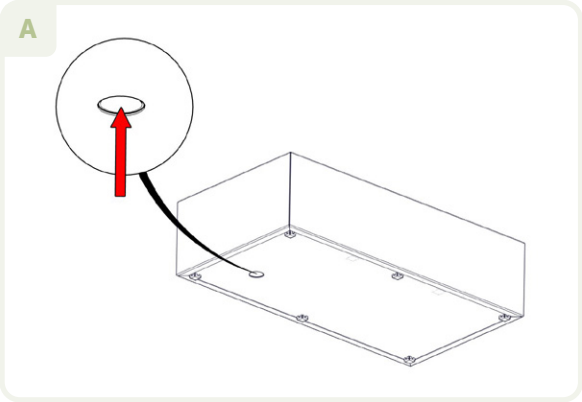

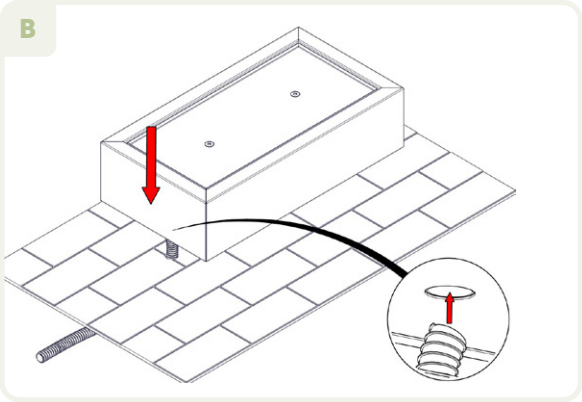

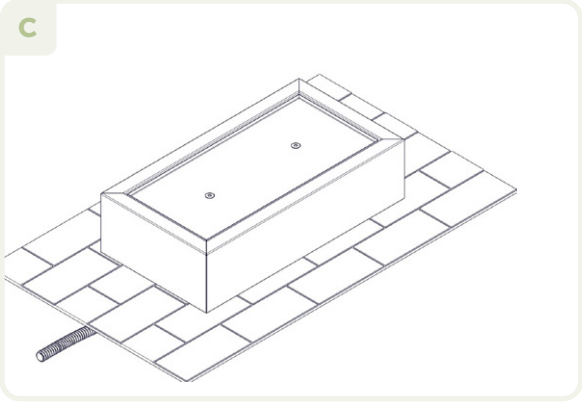

2. Öffnen Sie den Wassertisch vorsichtig. Heben Sie dazu die Abdeckplatte des Wassertisches mit mindestens zwei Personen an.
   Achtung! Öffnen Sie den Wassertisch mit Sorgfalt. Wird dies nicht vorsichtig durchgeführt, können Kabel beschädigt oder herausgerissen werden.

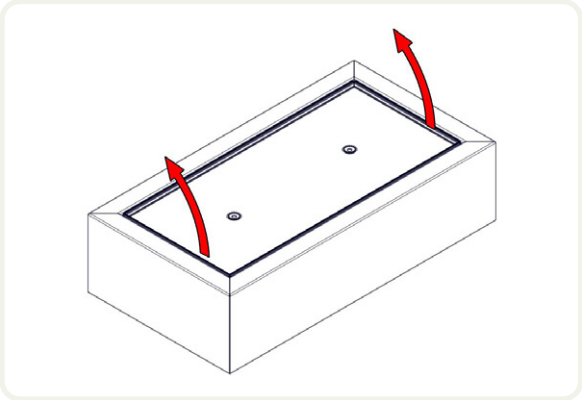

3. Nehmen Sie die mitgelieferten Stangen aus dem Wassertisch und setzen Sie diese in die dafür vorgesehenen Öffnungen.
   Achtung! Bei Wassertischen mit nur einer LED werden keine Stangen mitgeliefert.
4. Fixieren Sie das obere Ende der Stange an der Abdeckplatte.

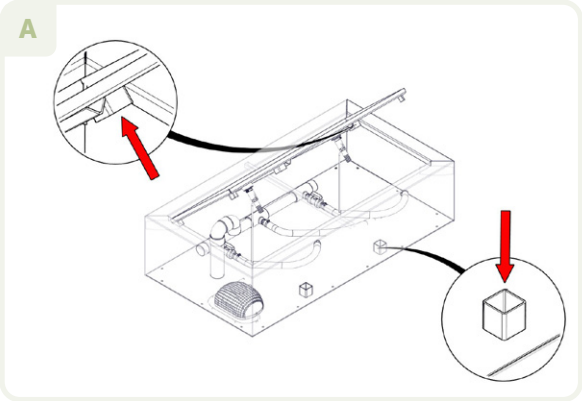

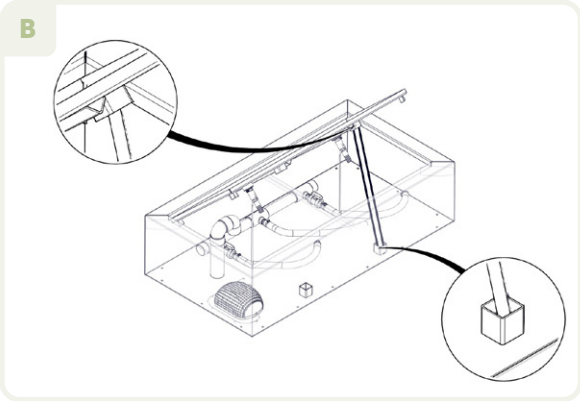

5. Lassen Sie die Platte vorsichtig los, um zu prüfen, ob sie stabil steht.
6. Schließen Sie den Schlauch der Wasserinstallation an die Pumpe an. Schieben Sie dazu die Schläuche ineinander und sichern Sie sie mit den angebrachten Schlauchschellen.

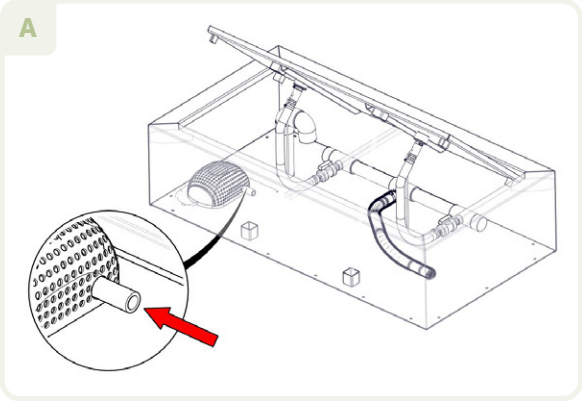

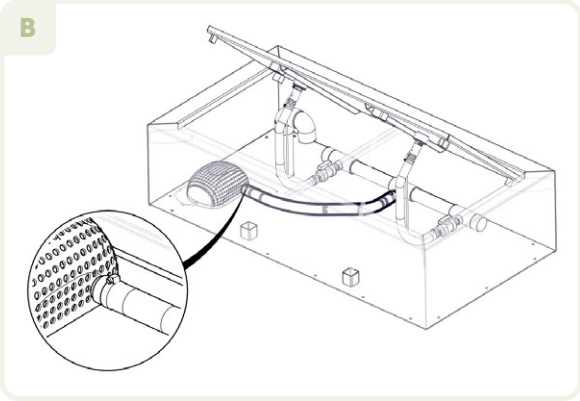

7. Verbinden Sie die Enden der LED-Fontänen mit den Wasserschläuchen im Wassertisch. Auch hier die Schläuche ineinander schieben und mit den Schlauchschellen fixieren.

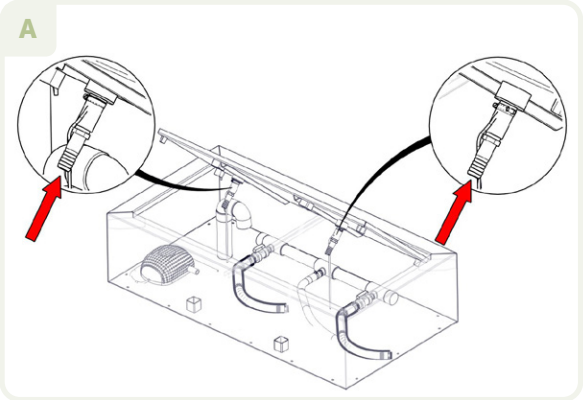

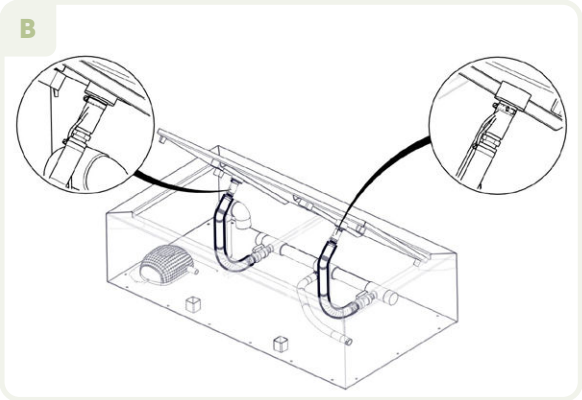

Achtung! Bei Wassertischen mit nur einer LED ist die Pumpe bereits vormontiert. Dieser Schritt entfällt.
Achtung! Bei Wassertischen mit mehr als zwei LED-Fontänen sind die Schläuche mit einem Y-Stück statt einem T-Stück verbunden.

8. Führen Sie die Kabel des Wassertisches durch das Schutzrohr bis zur Steckdose. Verwenden Sie bei Bedarf eine Einziehspirale.

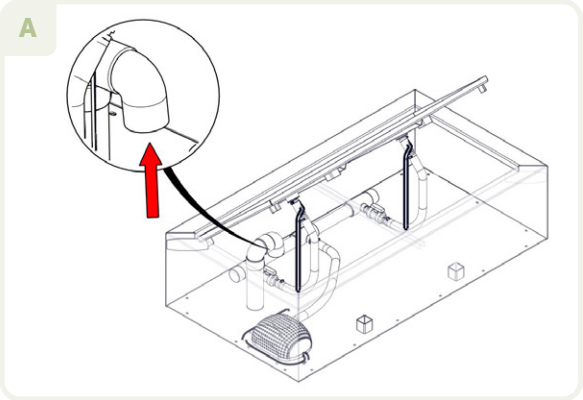

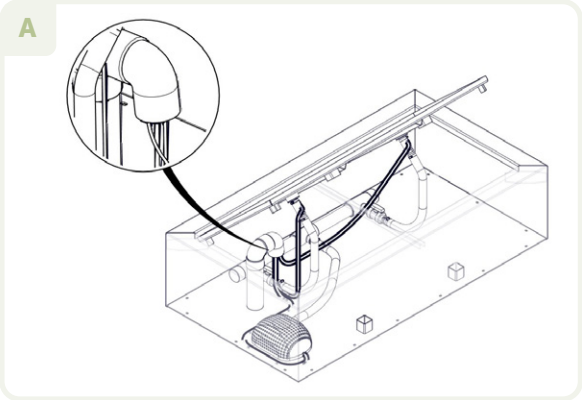

9. Füllen Sie den Wassertisch mit Wasser, bis es über das Überlaufrohr wieder austritt. Siehe Abschnitt 4.3 „Befüllen und Entleeren" für weitere Hinweise.

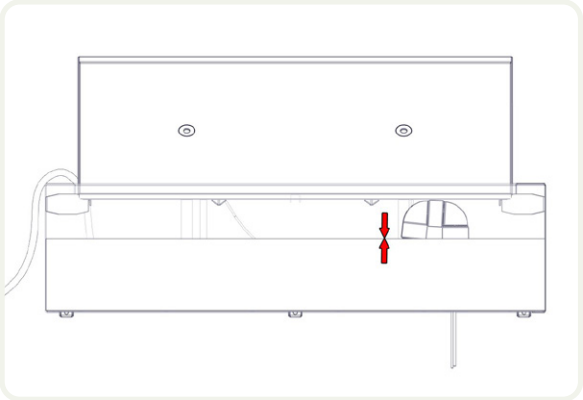

10. Heben Sie die Abdeckplatte vorsichtig mit mindestens zwei Personen an.
11. Entfernen Sie die Stangen unter der Abdeckplatte.

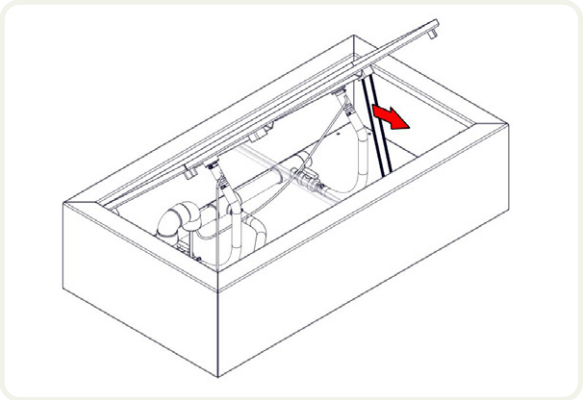

12. Senken Sie die Platte vorsichtig ab, bis sie stabil aufliegt.
Achtung! Achten Sie darauf, dass keine Kabel eingeklemmt werden, wenn die Abdeckplatte geschlossen wird.

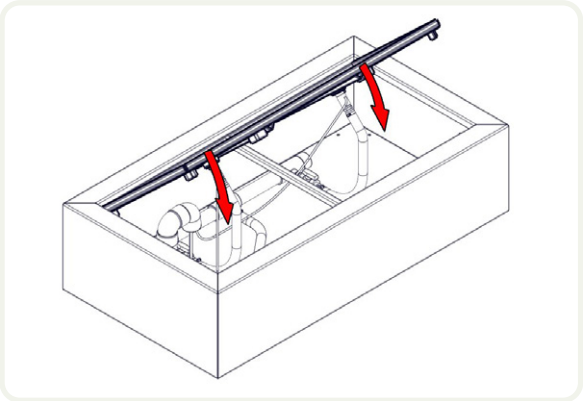

Die Stangen zum Offenhalten des Wassertisches bestehen aus blankem Stahl. Lagern Sie diese nach Gebrauch an einem trockenen Ort, um Rostbildung zu vermeiden.

3.3 NACH DER PLATZIERUNG

- **Achtung!** Es ist wichtig, bereits ab der ersten Befüllung regelmäßig den pH-Wert des Wassers zu kontrollieren. Wasser mit einem falschen pH-Wert kann das Cortenstahl angreifen. Siehe auch Abschnitt 6.1 „Wasserqualität".
- Der Rostprozess von Cortenstahl dauert etwa 4–5 Monate, abhängig von den Witterungsbedingungen. Kontrollieren Sie in dieser Zeit regelmäßig den pH-Wert des Wassers. Rostwasser kann den pH-Wert beeinflussen. Siehe ebenfalls Abschnitt 6.1 „Wasserqualität".
- Verlegen Sie Pflasterflächen niemals direkt an den Wassertisch. Halten Sie stets etwas Abstand.

3.4 FONTÄNEN EINSTELLEN

- Die Stellventile im Wassertisch regulieren die Wassermenge zu den Fontänen. Damit lässt sich auch die Höhe der Fontänen einstellen.
- Nach der Platzierung und Befüllung des Wassertisches schalten Sie diesen zunächst ein. So können Sie sehen, ob die Fontänen stärker oder schwächer eingestellt werden müssen.
- Das Wasser aus den Fontänen sollte etwa 5 cm hoch in einem geraden Strahl austreten. Ist dies nicht der Fall, siehe Abschnitt 5.8 „Wartung der Fontänen".

Achtung! Öffnen Sie die Abdeckplatte des Wassertisches nicht, solange sich noch Wasser darauf befindet. Ziehen Sie zuerst den Netzstecker, damit die Fontänen stoppen. Danach läuft das Wasser über die Fontänen ab. Erst wenn das Wasser vollständig abgelaufen ist, darf die Platte geöffnet werden.

1. Ziehen Sie den Netzstecker.
2. Öffnen Sie den Wassertisch. Siehe Abschnitt 4.2 „Öffnen und Schließen des Wassertisches".
3. Drehen Sie das Stellventil leicht nach rechts, um die Fontäne stärker sprudeln zu lassen, oder nach links, um sie zu verringern.
4. Wiederholen Sie diesen Schritt für jede Fontäne individuell.

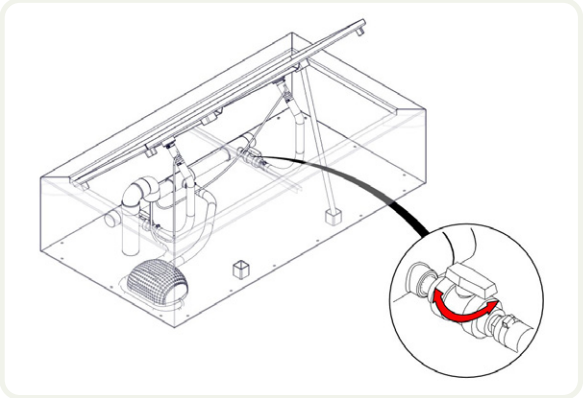

5. Schließen Sie den Wassertisch. Siehe Abschnitt 4.2 „Öffnen und Schließen des Wassertisches".
6. Schalten Sie den Wassertisch ein und prüfen Sie, ob die Fontänen korrekt eingestellt sind. Das Wasser sollte etwa 10 cm hoch in einem geraden Strahl austreten.

Wiederholen Sie die Schritte 1 bis 6, falls die Fontänen nicht die gewünschte Einstellung haben.

Kapitel 4: Gebrauchsvorschriften

Nachfolgend wird erklärt, wie der Wassertisch zu verwenden ist.

4.1 ZEICHNUNG DES WASSERTISCHES

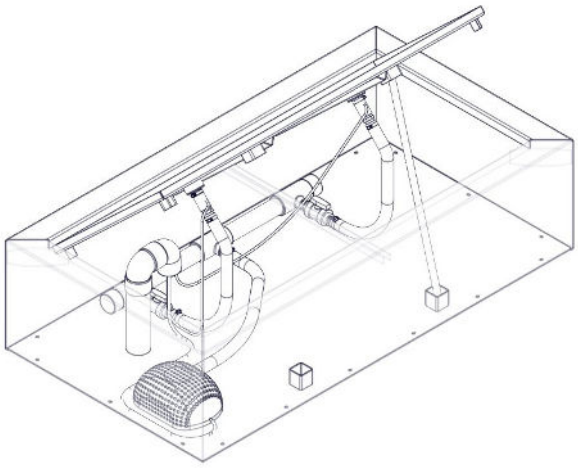

4.2 ÖFFNEN UND SCHLIESSEN DES WASSERTISCHES

Achtung! Öffnen Sie die Abdeckplatte des Wassertisches nicht, solange sich noch Wasser darauf befindet. Ziehen Sie zuerst den Netzstecker. Danach läuft das Wasser über die Fontänen ab. Erst wenn das Wasser vollständig abgelaufen ist, darf die Platte geöffnet werden.

4.2.1 Öffnen des Wassertisches

Nachfolgend wird erklärt, wie der Wassertisch geöffnet wird. Führen Sie die folgenden Schritte aus:

1. Ziehen Sie den Netzstecker.
2. Lassen Sie die Abdeckplatte vollständig ablaufen.
   Achtung! Öffnen Sie die Platte erst, wenn sie vollständig leer ist.
3. Öffnen Sie den Wassertisch vorsichtig, indem Sie die Abdeckplatte mit mindestens zwei Personen anheben.
   Achtung! Öffnen Sie den Wassertisch mit Sorgfalt. Wird dies nicht vorsichtig durchgeführt, können Kabel beschädigt oder herausgerissen werden.

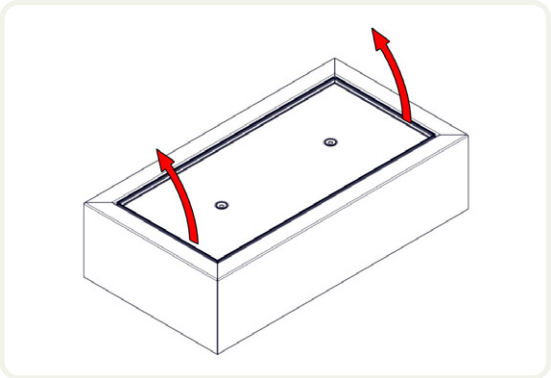

4. Nehmen Sie die mitgelieferten Stangen und setzen Sie diese in die dafür vorgesehenen Öffnungen.
   Achtung! Bei Wassertischen mit nur einer LED werden keine Stangen mitgeliefert.
5. Fixieren Sie das obere Ende der Stange an der Abdeckplatte.

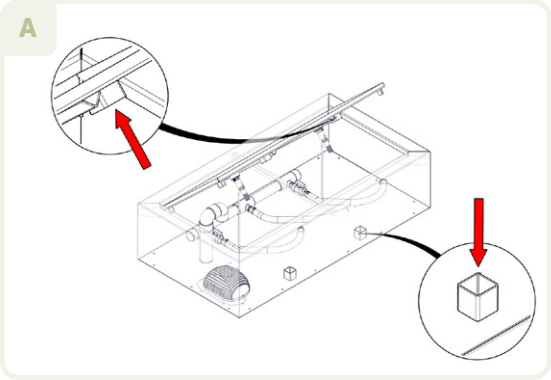

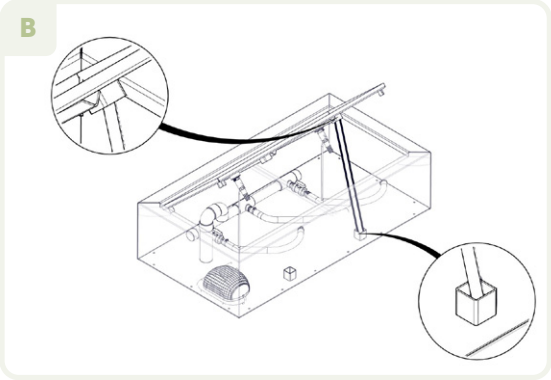

6. Lassen Sie die Platte vorsichtig los, um zu prüfen, ob sie stabil steht.

4.2.2 Schließen des Wassertisches

Führen Sie die folgenden Schritte aus, um den Wassertisch korrekt zu schließen:

1. Heben Sie die Abdeckplatte des Wassertisches vorsichtig mit mindestens zwei Personen an.
2. Entfernen Sie die Stangen unter der Abdeckplatte.

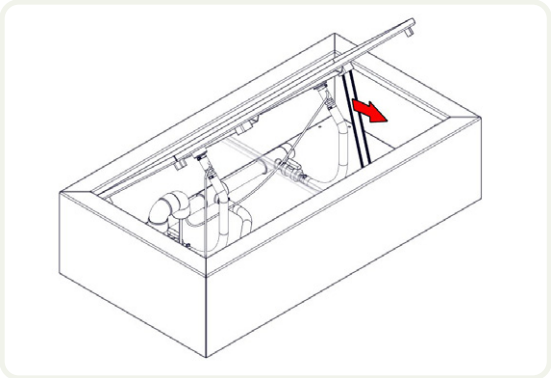

3. Senken Sie die Platte vorsichtig ab, bis sie stabil aufliegt.
   Achtung! Achten Sie darauf, dass keine Kabel eingeklemmt werden, wenn die Abdeckplatte geschlossen wird.

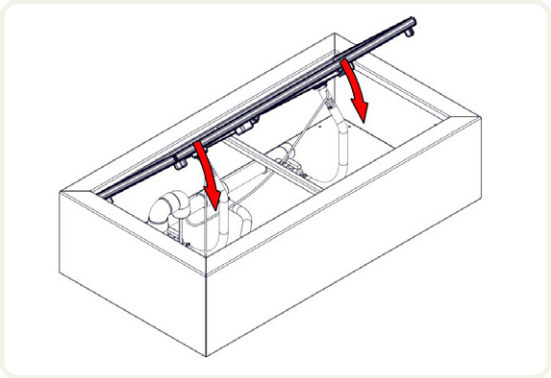

4. Stecken Sie die Netzstecker wieder ein, um den Wassertisch einzuschalten.

4.3 BEFÜLLEN UND ENTLEEREN

4.3.1 Befüllen des Wassertisches

Folgen Sie den nachstehenden Schritten, um den Wassertisch korrekt zu befüllen:

1. Öffnen Sie den Wassertisch. Siehe Abschnitt 4.2 „Öffnen und Schließen des Wassertisches".
2. Hängen Sie den Gartenschlauch in den Wassertisch.

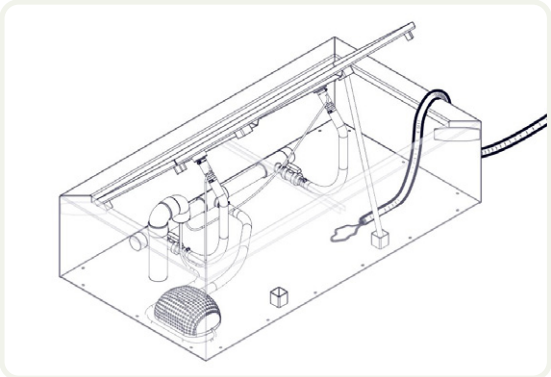

3. Füllen Sie den Wassertisch bis zur Unterkante des Bogens am Überlaufrohr.
   Achtung! Es ist unbedenklich, wenn der Wassertisch etwas überfüllt wird. Überschüssiges Wasser läuft über das Überlaufrohr ab.

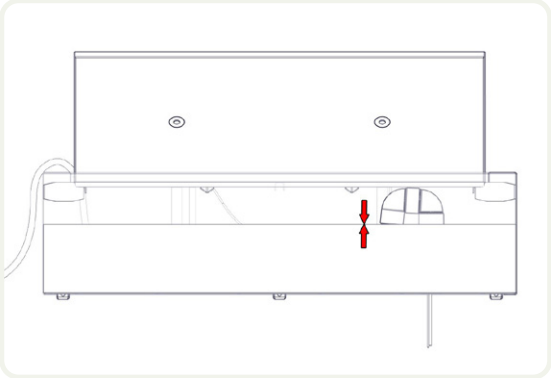

4. Schließen Sie den Wassertisch. Siehe Abschnitt 4.2 „Öffnen und Schließen des Wassertisches".

Achtung! Kontrollieren Sie regelmäßig den Wasserstand. Das Wasser sollte stets bis zum Überlaufrohr reichen. Füllen Sie bei Bedarf Wasser nach.

4.3.2 Entleeren des Wassertisches

Achtung! Bei Frost muss der Wassertisch nicht vollständig entleert werden, jedoch sind Maßnahmen erforderlich, um Schäden wie das Einfrieren der Pumpe zu vermeiden. Siehe Abschnitt 5.9 „Verwendung bei Frost".

Achtung! Für Wartungsarbeiten muss der Wassertisch nicht entleert werden. Siehe Kapitel 5 „Wartung".

Folgen Sie den nachstehenden Schritten, um den Wassertisch korrekt zu entleeren:

1. Öffnen Sie den Wassertisch. Siehe Abschnitt 4.2 „Öffnen und Schließen des Wassertisches".
2. Entleeren Sie den Wassertisch, indem Sie den Schlauch der Pumpe nach außen führen.
   Achtung! Die Pumpe muss stets unter Wasser bleiben! Schalten Sie die Pumpe aus, sobald der Wasserstand knapp über der Pumpe liegt.
3. Schöpfen Sie das restliche Wasser aus dem Wassertisch, bis dieser vollständig leer ist.

Kapitel 5: Wartung

Achtung! Der Wassertisch aus Cortenstahl erfordert regelmäßige Pflege. Entleeren Sie den Wassertisch alle drei Monate vollständig, reinigen Sie ihn gründlich und füllen Sie ihn anschließend mit frischem Wasser. So vermeiden Sie Schäden durch z. B. Rostwasser. Kontrollieren Sie außerdem regelmäßig den pH-Wert des Wassers – dieser sollte stets neutral (7) sein.

- Siehe Abschnitt 5.3.2 „Entleeren des Wassertisches" für Hinweise zum Entleeren.
- Nachfolgend finden Sie Informationen zur Pflege und Reinigung des Wassertisches.

Achtung! Gehen Sie bei allen Wartungs- und Reinigungsarbeiten mit Vorsicht vor. Schalten Sie zuerst die Stromzufuhr ab, um Kurzschlüsse bei möglichen Beschädigungen der elektrischen Anlage zu vermeiden.

5.1 WASSERQUALITÄT

5.1.1 pH-Wert

- **Achtung!** Der Wassertisch ist ein wartungsintensives Produkt. Der pH-Wert des Wassers muss stets neutral (7) sein.
- Es ist wichtig, dass der pH-Wert nach der Aufstellung und beim ersten Gebrauch alle zwei Wochen überprüft wird. Bleibt der Wert stabil bei 7, kann das Prüfintervall schrittweise verlängert werden. Dennoch regelmäßig kontrollieren!
- Verwenden Sie zur Regulierung des pH-Werts ausschließlich pH+ und pH–. Die Verwendung anderer Mittel kann zum Erlöschen der Garantie führen.

- Beachten Sie stets die (Sicherheits-)Hinweise der verwendeten pH-Produkte. Die Zugabe erfolgt immer direkt ins Wasser – niemals in einen leeren Wassertisch.
- Wird der pH-Wert nicht konstant neutral gehalten, kann dies das Cortenstahl angreifen.

5.1.2 Kalk

- Überprüfen Sie beim Messen des pH-Werts auch, ob sich Kalkablagerungen gebildet haben. Kalk entsteht vor allem an den Rändern des Wassertisches, z. B. durch spritzendes Wasser.
- Entfernen Sie Kalk mit dem BIO-Entkalker. Beachten Sie dabei stets die (Sicherheits-)Hinweise auf dem Etikett. Siehe Abschnitt 5.5 „Kalkablagerungen entfernen" für weitere Informationen.

5.1.3 Grobe Verschmutzung

Eingefallene Blätter und Zweige müssen von der Abdeckplatte des Wassertisches entfernt werden. Diese beeinträchtigen die Wasserqualität und das Material.

Kleine Steine, Rostpartikel usw. mit einem Durchmesser über 5 mm werden vom Filter in der Pumpe zurückgehalten. Der Filter muss regelmäßig gereinigt werden, da die Pumpe sonst brummen oder beschädigt werden kann.

5.1.4 Organische Verschmutzung

Organische Verschmutzung entsteht, wenn sich Stoffe und Bakterien am Material ablagern – z. B. grüne Beläge auf dem Wassertisch. Es ist wichtig, dass Cortenstahl gut gepflegt wird. Siehe Abschnitt 5.3 „Pflege von Cortenstahl" für weitere Hinweise.

5.1.5 Chlor & Salz

Geben Sie kein Chlor oder Salz in den Cortenstahl-Wassertisch, da diese Stoffe das Material beschädigen können. Sie beschleunigen die Korrosion und greifen die schützende Rostschicht des Cortenstahls an.

5.2 WARTUNG DER PUMPE

Kleine Steine, Rostpartikel usw. mit einem Durchmesser über 5 mm werden vom Filter in der Pumpe zurückgehalten. Der Filter muss regelmäßig gereinigt werden, da die Pumpe sonst brummen oder beschädigt werden kann.

Befolgen Sie die Anleitung der Pumpe zur Reinigung. Die Bedienungsanleitung der Pumpe liegt dem Wassertisch bei. Sollte sie fehlen, wenden Sie sich bitte an unseren Kundenservice.

5.3 PFLEGE VON CORTENSTAHL

- Reinigen Sie den Wassertisch zweimal jährlich, indem Sie groben Schmutz mit Leitungswasser abspülen. Verwenden Sie hierfür einen Gartenschlauch oder Hochdruckreiniger.
- Die Produkte werden ungerostet geliefert. Der Rostprozess von Cortenstahl dauert etwa 4–5 Monate, abhängig von den Witterungsbedingungen. Kontrollieren Sie in dieser Zeit regelmäßig den pH-Wert des Wassers.

Achtung! Verwenden Sie Rostbeschleuniger oder -stopper ausschließlich an der Außenseite des Wassertisches, nicht auf der Abdeckplatte. Nach der Behandlung mit Rostbeschleuniger oder -stopper muss der pH-Wert des Wassers überprüft werden. Der pH-Wert muss stets neutral (7) sein. Siehe Abschnitt 5.1 „Wasserqualität" für Hinweise zur Pflege des pH-Werts.

Achtung! Geben Sie kein Chlor oder Salz in den Cortenstahl-Wassertisch, da diese Stoffe das Material beschädigen können. Sie beschleunigen die Korrosion und greifen die schützende Rostschicht des Cortenstahls an.

5.4 WARTUNG DES ÜBERLAUFROHRS

Spülen Sie das Überlaufrohr des Wassertisches zweimal jährlich durch. Gehen Sie dabei wie folgt vor:

1. Ziehen Sie die Netzstecker.
2. Öffnen Sie den Wassertisch. Siehe Abschnitt 4.2 „Öffnen und Schließen des Wassertisches".

3. Halten Sie den Gartenschlauch an das Überlaufrohr (Überlaufrohr Nummer 2 auf Seite 2).
4. Drehen Sie den Wasserhahn auf, sodass Wasser durch den Schlauch fließt.
5. Achten Sie darauf, dass das Wasser durch das Überlaufrohr läuft. So stellen Sie sicher, dass keine Verstopfung vorliegt.
6. Spülen Sie das Überlaufrohr gründlich durch.
7. Schließen Sie den Wassertisch. Siehe Abschnitt 4.2 „Öffnen und Schließen des Wassertisches".

5.5 KALKABLAGERUNGEN ENTFERNEN

Überprüfen Sie beim Messen des pH-Werts auch, ob sich Kalkablagerungen gebildet haben. Kalk entsteht vor allem an den Rändern des Wassertisches, z. B. durch spritzendes Wasser. Es ist notwendig, Kalk regelmäßig zu entfernen.

Gehen Sie wie folgt vor, um Kalk zu entfernen. **Achtung!** Beachten Sie stets die Sicherheitshinweise auf dem Etikett des Entkalkungsmittels.

1. Ziehen Sie den Netzstecker.
2. Achten Sie darauf, dass die Abdeckplatte des Wassertisches leer ist.
3. Sprühen Sie den Entkalker mit der Flasche auf die betroffenen Stellen.
4. Lassen Sie das Mittel einige Sekunden einwirken.
5. Reiben Sie den Entkalker mit einem weichen Schwamm in kreisenden Bewegungen ein.
6. Spülen Sie gründlich mit klarem Wasser nach.

Achtung! Überprüfen Sie nach dem Entkalken den pH-Wert des Wassers. Tun Sie dies, sobald der Wassertisch wieder eingeschaltet ist und sich Wasser auf der Abdeckplatte befindet. Der pH-Wert muss stets neutral (7) sein. Siehe Abschnitt 5.1 „Wasserqualität" für Hinweise zur Pflege des pH-Werts.

5.6 AUSTAUSCH DER LED-LEUCHTE

Achtung! Achten Sie darauf, dass die LED-Fontäne gerade in der Abdeckplatte des Wassertisches sitzt und der angeschlossene Wasserschlauch nicht schräg verläuft. Andernfalls kann die Fontäne schräg spritzen.

Verwenden Sie im Falle eines Austauschs ausschließlich von ADEZZ gelieferte elektronische Komponenten.

1. Ziehen Sie die Netzstecker.
2. Öffnen Sie den Wassertisch. Siehe Abschnitt 4.2 „Öffnen und Schließen des Wassertisches".
3. Tauschen Sie die LED-Fontäne wie folgt aus:

   A. Lösen Sie die Schlauchschelle

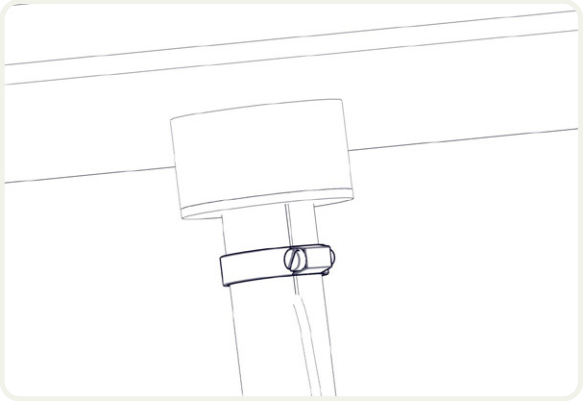

B. Ziehen Sie den Wasserschlauch von der LED ab.

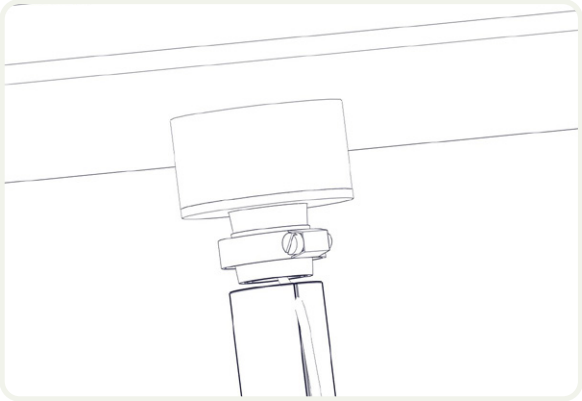

C. Entfernen Sie die LED-Fontäne aus der Abdeckplatte.

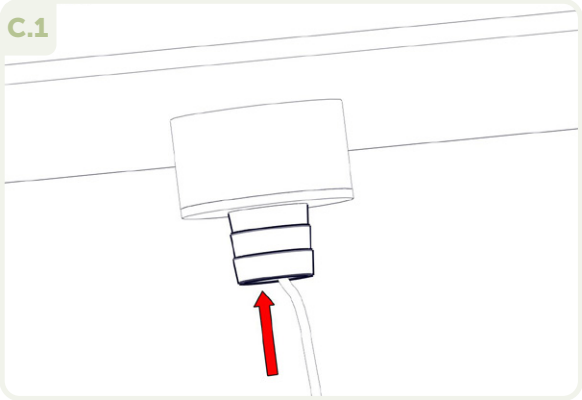

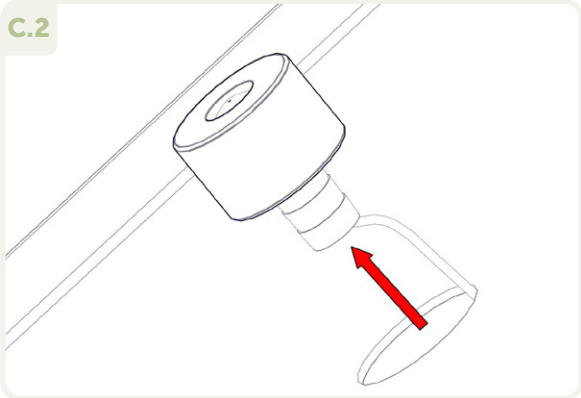

D. Schrauben Sie die Kappe der LED ab.

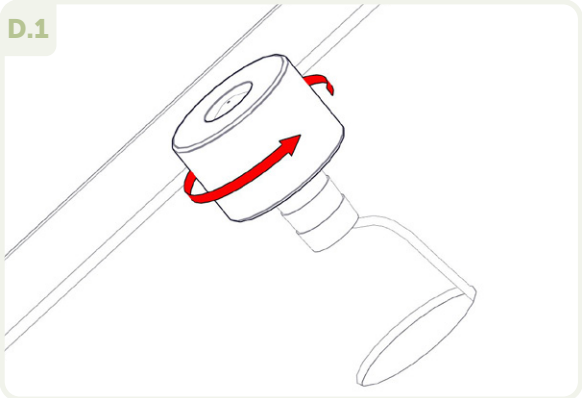

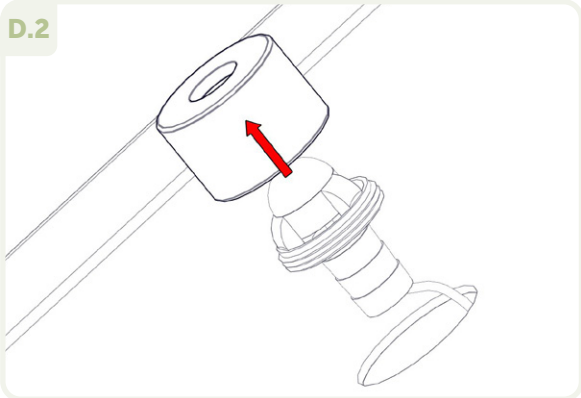

E. Ersetzen Sie die LED-Fontäne. Ziehen Sie das gesamte Kabel durch das Schutzrohr und durch die Öffnung in der Abdeckplatte. Führen Sie das neue Kabel ebenfalls durch das Schutzrohr zurück zur Steckdose. Verwenden Sie bei Bedarf eine Einziehspirale.

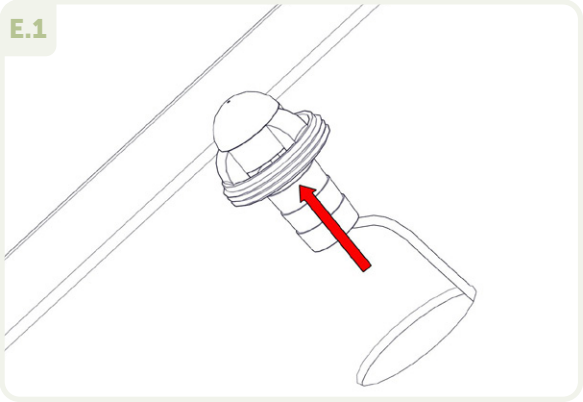

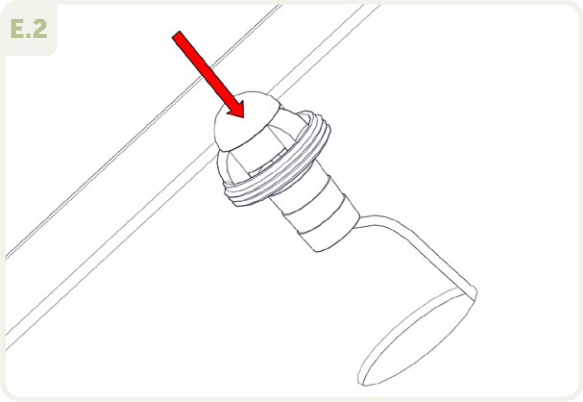

F. Reinigen Sie den Dichtring zwischen Lampe und Halterung.

G. Setzen Sie die Kappe wieder auf die LED-Fontäne und ziehen Sie sie fest.

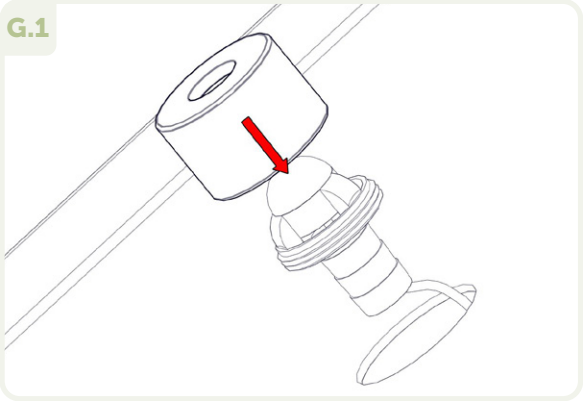

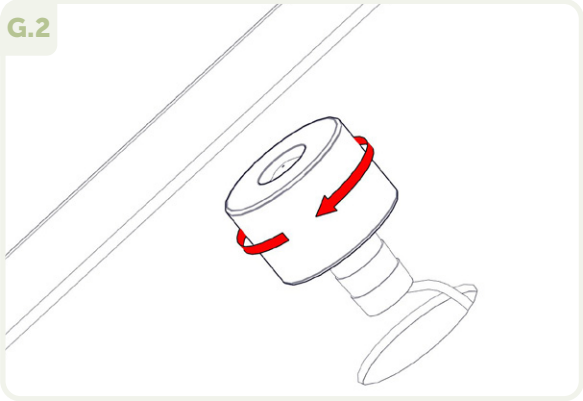

H. Setzen Sie die LED-Fontäne zurück in die Abdeckplatte.

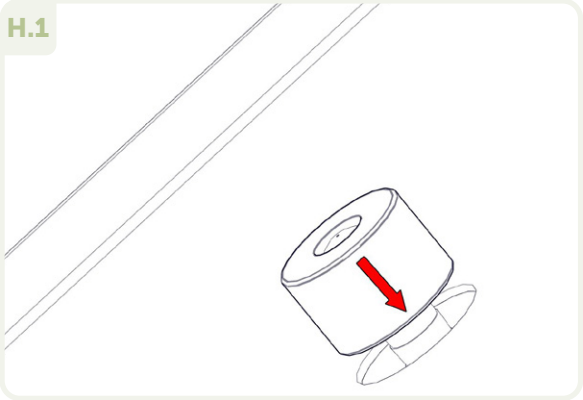

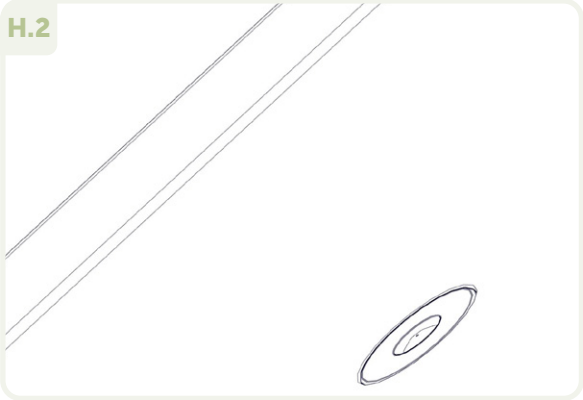

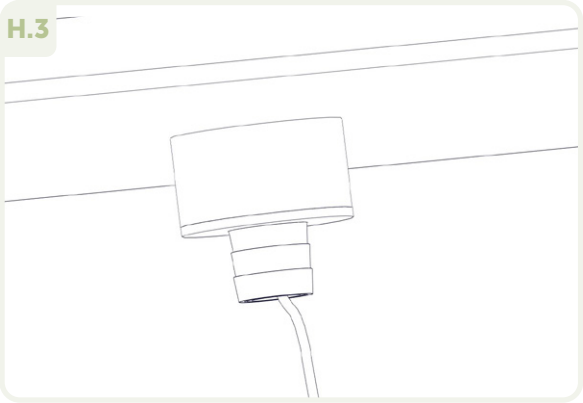

I. Platzieren Sie die Schlauchschelle auf der LED-Fontäne.

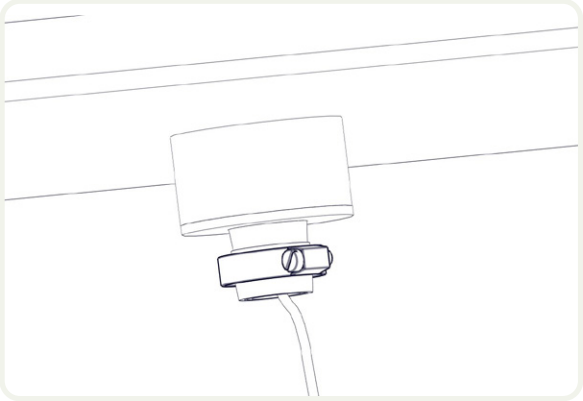

J. Schieben Sie die LED-Fontäne wieder in den Wasserschlauch.

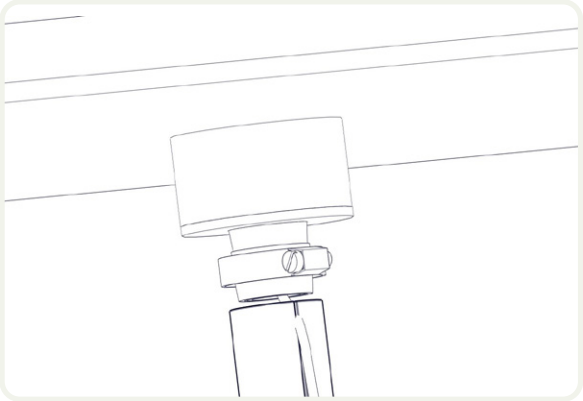

K. Ziehen Sie die Schlauchschelle wieder fest.

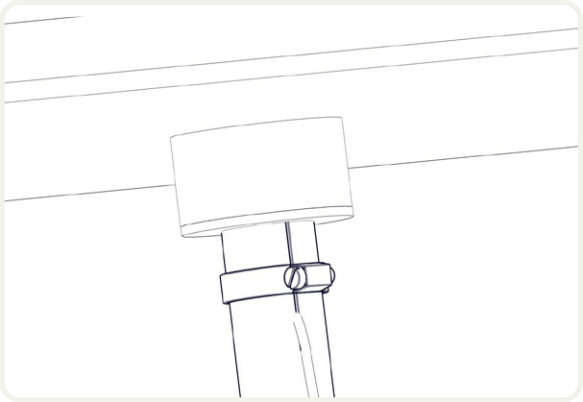

4. Schließen Sie den Wassertisch. Siehe Abschnitt 4.2 „Öffnen und Schließen des Wassertisches".
5. Überprüfen Sie die Funktion der Beleuchtung.

5.7 AUSTAUSCH DER PUMPE

Verwenden Sie im Falle eines Austauschs ausschließlich von uns gelieferte elektronische Komponenten.

1. Ziehen Sie die Netzstecker.
2. Öffnen Sie den Wassertisch. Siehe Abschnitt 4.2 „Öffnen und Schließen des Wassertisches".
3. Tauschen Sie die Pumpe gemäß der Anleitung aus, die der neuen Pumpe beiliegt. Sollte diese fehlen, wenden Sie sich bitte an unseren Kundenservice.
4. Schließen Sie den Wassertisch. Siehe Abschnitt 4.2 „Öffnen und Schließen des Wassertisches".
5. Überprüfen Sie die Funktion der Beleuchtung.

5.8 WARTUNG DER FONTÄNEN

Das Wasser aus den Fontänen sollte etwa 10 cm hoch in einem geraden Strahl austreten. Ist dies nicht der Fall, kann das verschiedene Ursachen haben:

- Sichtbarer Schmutz in der Fontäne. Ziehen Sie den Netzstecker und entfernen Sie den Schmutz aus der Fontäne. Schalten Sie den Wassertisch anschließend wieder ein. Keine Verbesserung? Prüfen Sie die weiteren Punkte.
- Stellen Sie sicher, dass die Fontänen weder zu stark noch zu schwach eingestellt sind. Siehe Abschnitt 3.4 „Fontänen einstellen".
- Zwischen der LED-Fontäne und der Abdeckplatte befindet sich möglicherweise feiner Schmutz.
- Achten Sie darauf, dass die LED-Fontäne gerade in der Abdeckplatte sitzt und der angeschlossene Wasserschlauch nicht schräg verläuft.

1. Lösen Sie die Schlauchschelle.

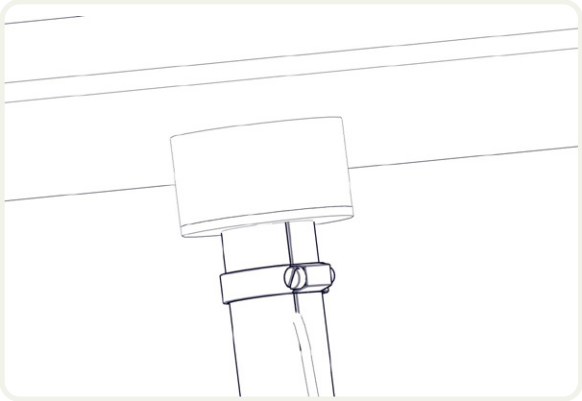

2. Ziehen Sie den Wasserschlauch von der LED ab.

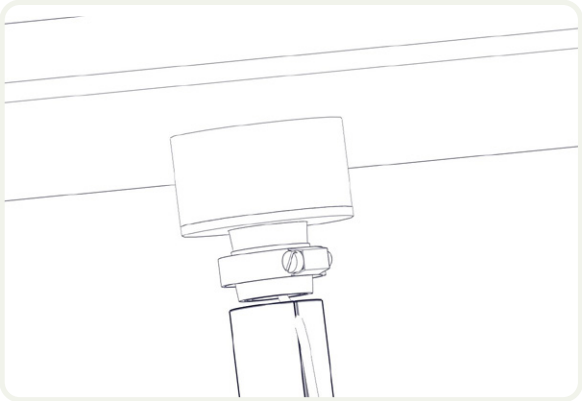

3. Entfernen Sie die LED-Fontäne aus der Abdeckplatte.

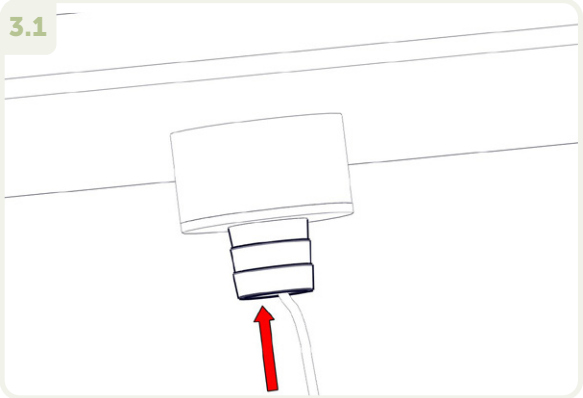

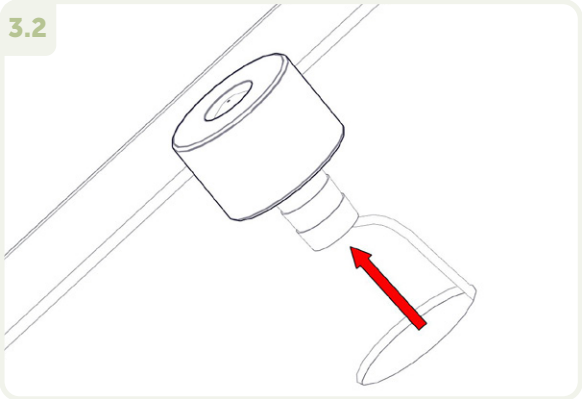

4. Schrauben Sie die Kappe der LED ab.

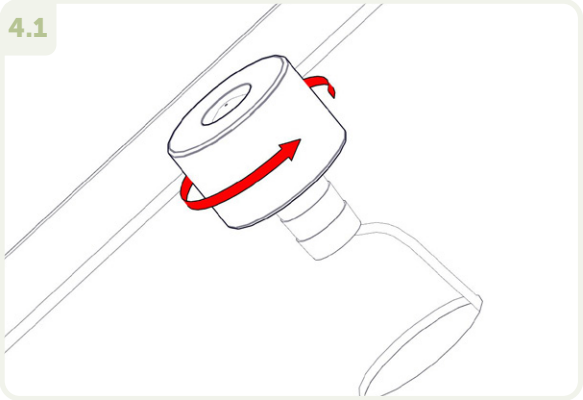

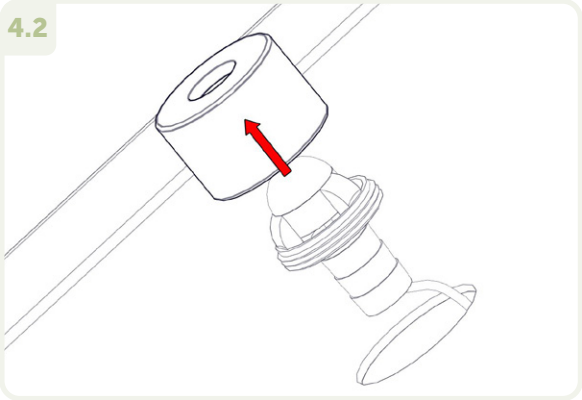

5. Reinigen Sie den Dichtring zwischen Lampe und Halterung.

6. Setzen Sie die Kappe wieder auf die LED-Fontäne und ziehen Sie sie fest.

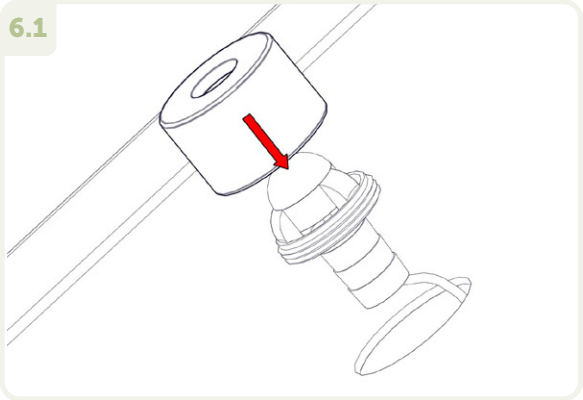

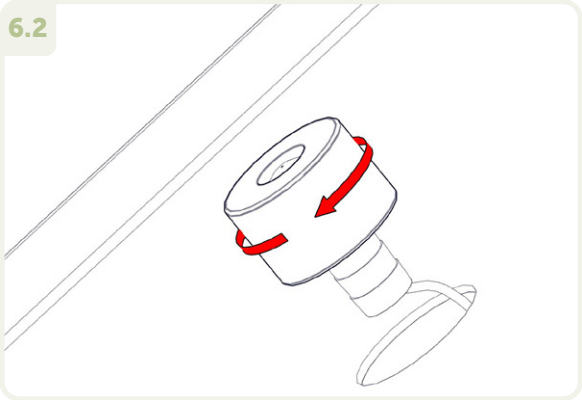

7. Setzen Sie die LED-Fontäne zurück in die Abdeckplatte.

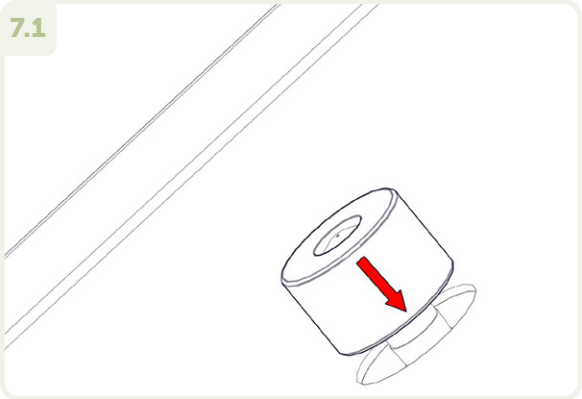

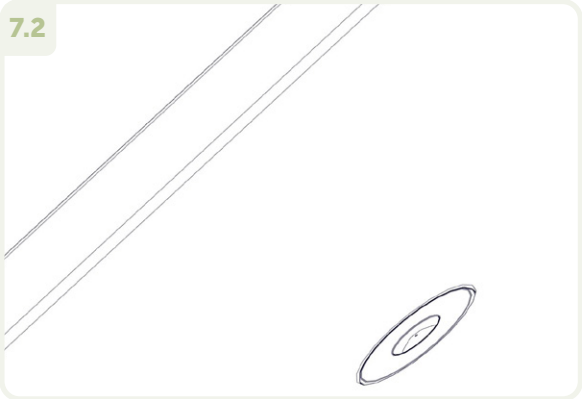

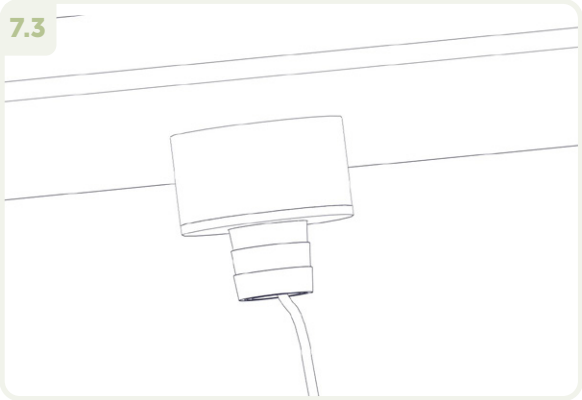

8. Platzieren Sie die Schlauchschelle auf der LED-Fontäne.

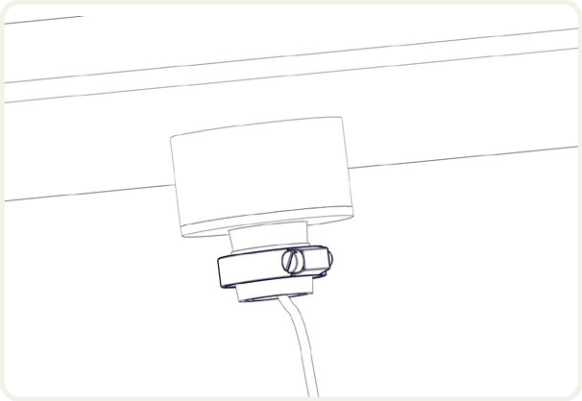

9. Schieben Sie die LED-Fontäne wieder in den Wasserschlauch.

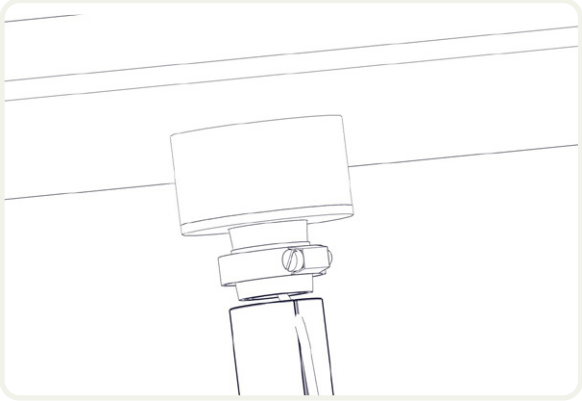

10. Ziehen Sie die Schlauchschelle wieder fest.

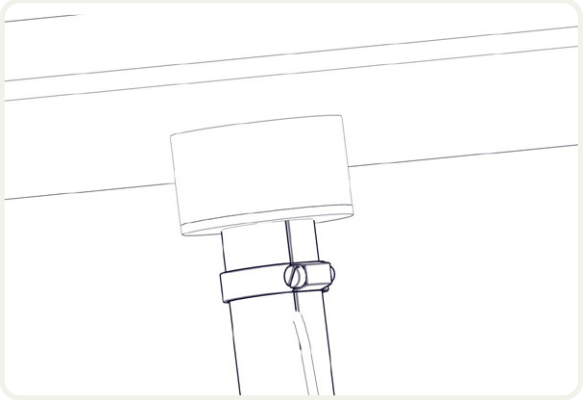

11. Schließen Sie den Wassertisch. Siehe Abschnitt 4.2 „Öffnen und Schließen des Wassertisches".

5.9 VERWENDUNG BEI FROST

Der Wassertisch erfordert bei Frost besondere Aufmerksamkeit. Befolgen Sie die folgenden Schritte, um ein Einfrieren der Pumpe zu verhindern:

Achtung! Ziehen Sie bei Frost immer den Netzstecker!

1. Öffnen Sie den Wassertisch. Siehe Abschnitt 4.2 „Öffnen und Schließen des Wassertisches".
2. Platzieren Sie einen Frostwächter im Wassertisch.
3. Achten Sie darauf, dass die Pumpe stets unter Wasser bleibt, um Kalkbildung zu vermeiden.