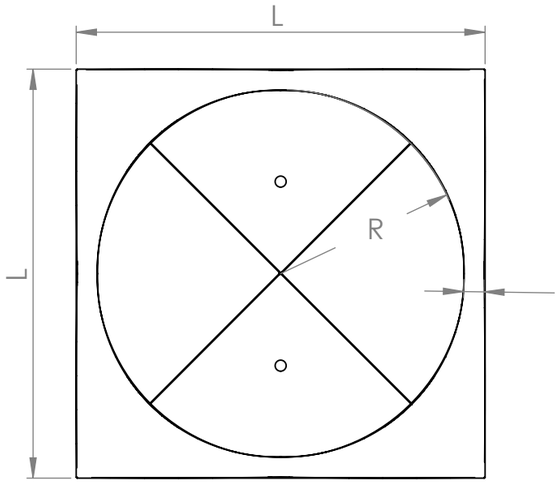

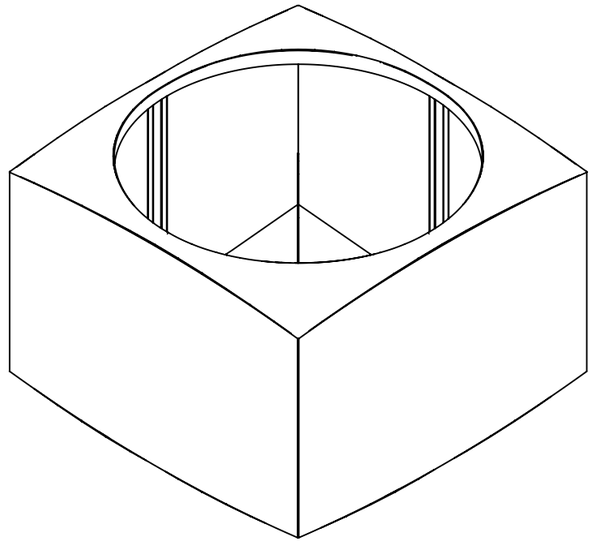

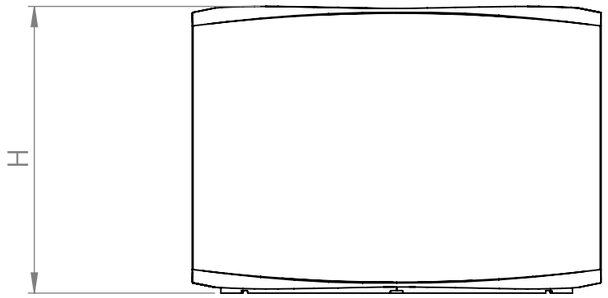

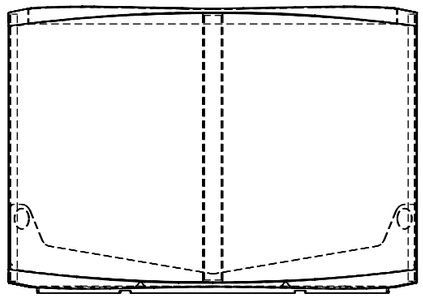

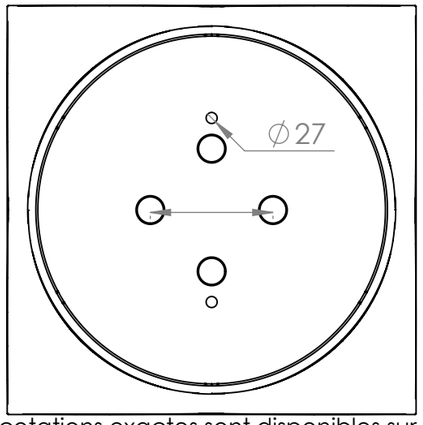

Les dessins techniques avec les cotations exactes sont disponibles sur demande.
Technische Zeichnungen mit den exakten Maßangaben sind auf Anfrage erhältlich.

		DATE		TITLE:
DRAWN		29-8-2024		2mm Corten
REVISION				
				Drawing. CNO.4 — A3
Color: -		Mass (kg):		SCALE:1:15 — SHEET 1 OF 10